Douilles tournevis 1/4 monobloc pour vis 6 pans creux

RS-2

RS-...

SAM Outillage
10 rue Camille de Rochetaillée
42000 Saint-Etienne - France

RCS Saint-Etienne B 338 002 231 | SAS au capital de 8 189 583 €

https://www.sam-outillage.fr/

Photos et textes non contractuels. Ne pas jeter sur la voie publique. Document généré le 2024-04-24 05:25:25

DESCRIPTION

Douilles tournevis 1/4 monobloc pour vis 6 pans creux

Aucun jeu au serrage.Legereté.Dimensions réduites.Rangement et repérage plus facile.

NORMES / DIRECTIVES

NF ISO 1174-1

DONNÉES SPÉCIFIQUES

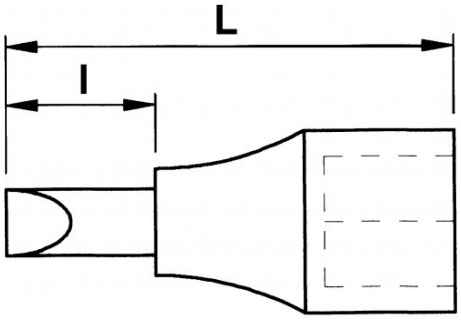

Désignation	DOUILLE TOURNEVIS MONOBLOC 1/4" 6 PANS 2 MM
Référence commerciale	RS-2
L (mm)	31
Poids (g)	10
l (mm)	11
Empreinte	N° 2
Garantie	O

Garantie appliquée

O | Garantie SAM OUTIL
Garantie sans limitation de durée, sur les outils utilisés dans des conditions normales.
>> En savoir plus