Extracteurs 3 griffes grande capacité

EX-653

EX-65...

SAM Outillage
10 rue Camille de Rochetaillée
42000 Saint-Etienne - France

RCS Saint-Etienne B 338 002 231 | SAS au capital de 8 189 583 €

https://www.sam-outillage.fr/

Photos et textes non contractuels. Ne pas jeter sur la voie publique. Document généré le 2024-04-29 13:50:31

DESCRIPTION

Extracteurs 3 griffes grande capacité

Prise extérieure.Réglage concentrique.Maintien des griffes par vis et biellettes pour sécuriser la prise des pièces.Système de réglage rapide de l'écartement des griffes.

DONNÉES SPÉCIFIQUES

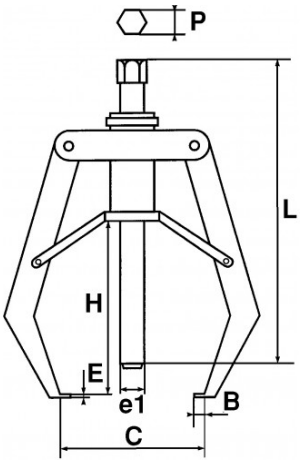

Désignation	EXTRACTEUR SIMPLE VIS A GRANDE CAPACITE
Référence commerciale	EX-653
L (mm)	360
E (mm)	12
Poids (kg)	15.6
C (mm)	640
H (mm)	300
P (mm)	32
e1 (mm)	36
Puiss. T	10
B (mm)	22
Garantie	O

Garantie appliquée

O | Garantie SAM OUTIL
Garantie sans limitation de durée, sur les outils utilisés dans des conditions normales.

>> En savoir plus