Extracteurs 3 griffes grande capacité

EX-652

EX-65...

SAM Outillage
10 rue Camille de Rochetaillée
42000 Saint-Etienne - France

RCS Saint-Etienne B 338 002 231 | SAS au capital de 8 189 583 €

https://www.sam-outillage.fr/

Photos et textes non contractuels. Ne pas jeter sur la voie publique. Document généré le 2024-04-29 14:01:48

DESCRIPTION

Extracteurs 3 griffes grande capacité

Prise extérieure.Réglage concentrique.Maintien des griffes par vis et biellettes pour sécuriser la prise des pièces.Système de réglage rapide de l'écartement des griffes.

DONNÉES SPÉCIFIQUES

EX-652
Extracteurs 3 griffes grande capacité

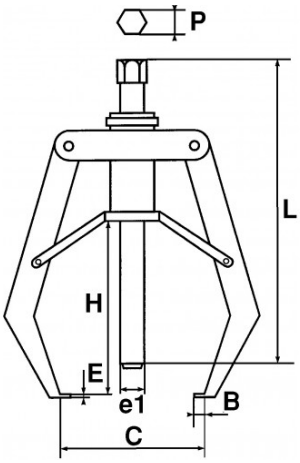

Désignation	EXTRACTEUR SIMPLE VIS A GRANDE CAPACITE
Référence commerciale	EX-652
L (mm)	360
E (mm)	12
Poids (kg)	10.8
C (mm)	390
H (mm)	270
P (mm)	32
e1 (mm)	36
Puiss. T	10
B (mm)	22
Garantie	O

Garantie appliquée

O | Garantie SAM OUTIL
Garantie sans limitation de durée, sur les outils utilisés dans des conditions normales.

>> En savoir plus

SAM Outillage
10 rue Camille de Rochetaillée
42000 Saint-Etienne - France
RCS Saint-Etienne B 338 002 231 | SAS au capital de 8 189 583 €
https://www.sam-outillage.fr/

Photos et textes non contractuels. Ne pas jeter sur la voie publique. Document généré le 2024-04-29 14:01:48