Extracteurs 3 griffes grande capacité

EX-65...

SAM Outillage
10 rue Camille de Rochetaillée
42000 Saint-Etienne - France

RCS Saint-Etienne B 338 002 231 | SAS au capital de 8 189 583 €

https://www.sam-outillage.fr/

Photos et textes non contractuels. Ne pas jeter sur la voie publique. Document généré le 2024-04-29 12:34:21

DESCRIPTION

Extracteurs 3 griffes grande capacité

Prise extérieure.Réglage concentrique.Maintien des griffes par vis et biellettes pour sécuriser la prise des pièces.Système de réglage rapide de l'écartement des griffes.

DONNÉES SPÉCIFIQUES

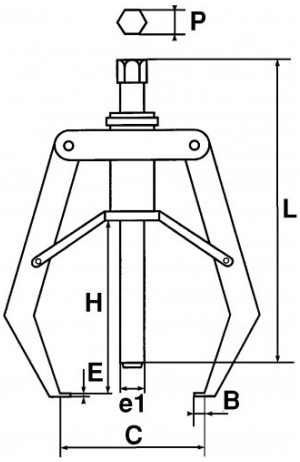

Référence commerciale	L (mm)	E (mm)	Poids (kg)	C (mm)	H (mm)	P (mm)	e1 (mm)	Puiss. T	B (mm)	Garantie
EX-653 (non commercialisé)	360	12	15.6	640	300	32	36	10	22	O
EX-651 (non commercialisé)	320	11	4.8	295	235	24	22	7	20	O
EX-652 (non commercialisé)	360	12	10.8	390	270	32	36	10	22	O

Garantie appliquée

O | Garantie SAM OUTIL

Garantie sans limitation de durée, sur les outils utilisés dans des conditions normales.

>> En savoir plus