Extracteurs 2 bras pour micro extraction

EX-453N

EX-45...N

SAM Outillage
10 rue Camille de Rochetaillée
42000 Saint-Etienne - France
RCS Saint-Etienne B 338 002 231 | SAS au capital de 8 189 583 €
https://www.sam-outillage.fr/

Photos et textes non contractuels. Ne pas jeter sur la voie publique. Document généré le 2024-04-29 15:33:45

DESCRIPTION

Extracteurs 2 bras pour micro extraction

SECURITE : Bras d'extraction auto-serrants.CONFORT : Hauteur d'extraction ajustable.

Extracteurs 2 bras pour micro extraction, idéal pour micro-mécanique.Idéal pour l'extraction de petites pièces mécaniques par l'extérieur. (petite mécanique telle que les petits roulements, pignons ou bornes de batteries). Bras d'extraction auto-serrants permettant une extraction parfaite. Le réglage de la hauteur des griffes en fait un extracteur polyvalent.

DONNÉES SPÉCIFIQUES

EX-453N
Extracteurs 2 bras pour micro extraction

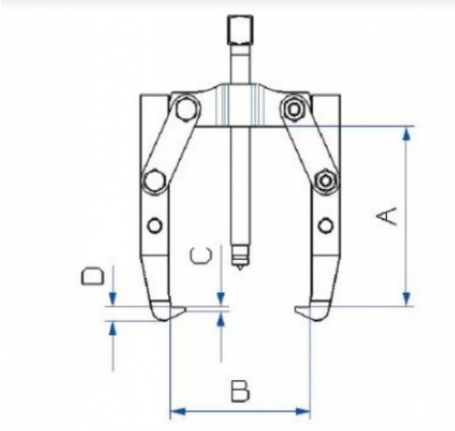

Désignation	EXTRACTEUR 2 BRAS POUR MICRO EXTRACTION - 1 TONNE
Référence commerciale	EX-453N
Poids (kg)	0.46
C (mm)	2.5
b (mm)	76
D (mm)	6
A (mm)	88
B (mm)	53
a (mm)	56
Tonnage Max	1
Garantie	O

Garantie appliquée

O | Garantie SAM OUTIL
Garantie sans limitation de durée, sur les outils utilisés dans des conditions normales.

>> En savoir plus