Extracteurs 2 bras pour micro extraction

EX-45...N

SAM Outillage
10 rue Camille de Rochetaillée
42000 Saint-Etienne - France
RCS Saint-Etienne B 338 002 231 | SAS au capital de 8 189 583 €
https://www.sam-outillage.fr/

Photos et textes non contractuels. Ne pas jeter sur la voie publique. Document généré le 2024-04-29 17:20:19

DESCRIPTION

Extracteurs 2 bras pour micro extraction

SECURITE : Bras d'extraction auto-serrants.CONFORT : Hauteur d'extraction ajustable.

Extracteurs 2 bras pour micro extraction, idéal pour micro-mécanique.Idéal pour l'extraction de petites pièces mécaniques par l'extérieur. (petite mécanique telle que les petits roulements, pignons ou bornes de batteries). Bras d'extraction auto-serrants permettant une extraction parfaite. Le réglage de la hauteur des griffes en fait un extracteur polyvalent.

DONNÉES SPÉCIFIQUES

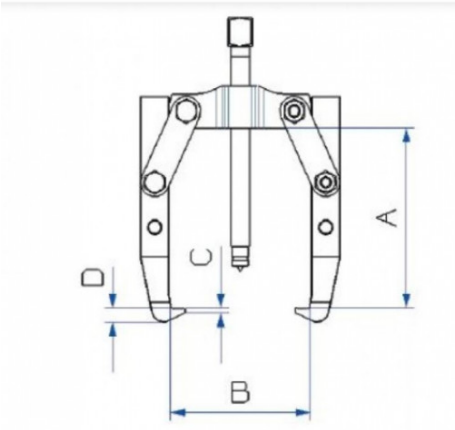

Référence commerciale	Poids (kg)	C (mm)	b (mm)	D (mm)	A (mm)	B (mm)	a (mm)	Tonnage Max	Garantie
EX-452N	0.2	1.5	54	4.5	60	40	40	0,5	O
EX-453N	0.46	2.5	76	6	88	53	56	1	O

Garantie appliquée

O | Garantie SAM OUTIL
Garantie sans limitation de durée, sur les outils utilisés dans des conditions normales.

>> En savoir plus

Photos et textes non contractuels. Ne pas jeter sur la voie publique. Document généré le 2024-04-29 17:20:19