Extracteurs 2 griffes à pieds fins

EX-320...

SAM Outillage
10 rue Camille de Rochetaillée
42000 Saint-Etienne - France
RCS Saint-Etienne B 338 002 231 | SAS au capital de 8 189 583 €
https://www.sam-outillage.fr/

Photos et textes non contractuels. Ne pas jeter sur la voie publique. Document généré le 2024-04-28 12:36:13

DESCRIPTION

Extracteurs 2 griffes à pieds fins

PRATIQUE : Pieds fins pour accéder aux espaces réduits.CONFORT : Largeur d'extraction ajustable.

Extracteurs Int / Ext à pieds très fins pour les espaces très réduits.Permet d'avoir accès là où les extracteurs classiques ne passent pas. Ils sont idéalement adaptés aux espaces très réduits et pour une puissance d'extraction limitée, sans vocation de force.Idéals pour l'extraction de roulements, poulies ou engrenages.

DONNÉES SPÉCIFIQUES

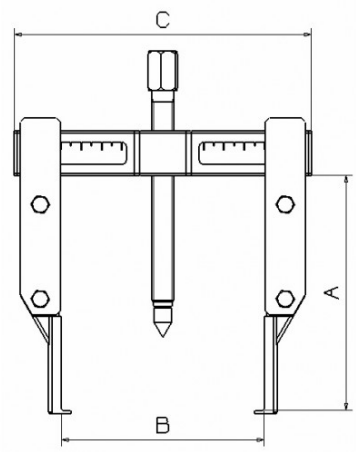

Référence commerciale	Poids (kg)	C (mm)	A (mm)	Puiss. T	B max mm	B min mm	W max mm	W min mm	Garantie
EX-320-1	1.42	186	105	5	140	35	185	98	O
EX-320-3 (non commercialisé)	2.145	186	195	5	140	35	185	98	O
EX-320-4 (non commercialisé)	5	220	200	5	165	45	220	120	O
EX-320-2	1.76	186	145	5	140	35	185	98	O
EX-320-5	4.72	220	300	5	165	45	220	120	O

Garantie appliquée

O | Garantie SAM OUTIL

Garantie sans limitation de durée, sur les outils utilisés dans des conditions normales.

>> En savoir plus