Extracteurs 2 griffes à pieds fins

EX-320-1

EX-320...

SAM Outillage
10 rue Camille de Rochetaillée
42000 Saint-Etienne - France
RCS Saint-Etienne B 338 002 231 | SAS au capital de 8 189 583 €
https://www.sam-outillage.fr/

Photos et textes non contractuels. Ne pas jeter sur la voie publique. Document généré le 2024-04-27 19:06:04

DESCRIPTION

Extracteurs 2 griffes à pieds fins

PRATIQUE : Pieds fins pour accéder aux espaces réduits.CONFORT : Largeur d'extraction ajustable.

Extracteurs Int / Ext à pieds très fins pour les espaces très réduits.Permet d'avoir accès là où les extracteurs classiques ne passent pas. Ils sont idéalement adaptés aux espaces très réduits et pour une puissance d'extraction limitée, sans vocation de force.Idéals pour l'extraction de roulements, poulies ou engrenages.

DONNÉES SPÉCIFIQUES

EX-320-1
Extracteurs 2 griffes à pieds fins

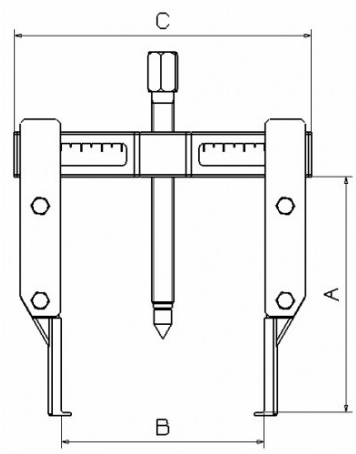

Désignation	EXTRACTEUR 2 GRIFFES A PIEDS FINS - 5 TONNES - H. 105 MM
Référence commerciale	EX-320-1
Poids (kg)	1.42
C (mm)	186
A (mm)	105
Puiss. T	5
B max mm	140
B min mm	35
W max mm	185
W min mm	98
Garantie	O

Garantie appliquée

O | Garantie SAM OUTIL
Garantie sans limitation de durée, sur les outils utilisés dans des conditions normales.

>> En savoir plus

Photos et textes non contractuels. Ne pas jeter sur la voie publique. Document généré le 2024-04-27 19:06:04