Contre-appuis d'extraction

EX-110-TN

EX-11...TN

SAM Outillage
10 rue Camille de Rochetaillée
42000 Saint-Etienne - France
RCS Saint-Etienne B 338 002 231 | SAS au capital de 8 189 583 €
https://www.sam-outillage.fr/

Photos et textes non contractuels. Ne pas jeter sur la voie publique. Document généré le 2024-04-29 03:27:06

DESCRIPTION

Contre-appuis d'extraction

Conçus pour être couplés aux décolleurs EX-11..ANFinition nickel sans aspérités.Largeur ajustable permettant de faire face à une multitude de situations.

DONNÉES SPÉCIFIQUES

EX-110-TN
Contre-appuis d'extraction

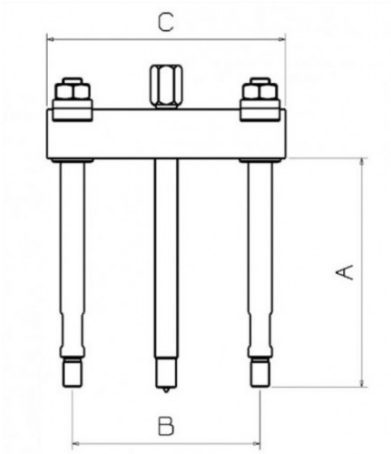

Désignation	CONTRE APPUI D'EXTRACTION - 46 A 110 MM
Référence commerciale	EX-110-TN
Poids (kg)	0.93
C (mm)	122
A (mm)	115
Puiss. T	2
B max mm	110
B min mm	46
Garantie	O

Garantie appliquée

O | Garantie SAM OUTIL
Garantie sans limitation de durée, sur les outils utilisés dans des conditions normales.

>> En savoir plus