# Contre-appuis d'extraction

## EX-110-T1N

EX-11...TN

**SAM Outillage**
10 rue Camille de Rochetaillée
42000 Saint-Etienne - France
RCS Saint-Etienne B 338 002 231 | SAS au capital de 8 189 583 €
https://www.sam-outillage.fr/

Photos et textes non contractuels. Ne pas jeter sur la voie publique. Document généré le 2024-04-29 02:26:24

## DESCRIPTION

# Contre-appuis d'extraction

Conçus pour être couplés aux décolleurs EX-11..ANFinition nickel sans aspérités.Largeur ajustable permettant de faire face à une multitude de situations.

## DONNÉES SPÉCIFIQUES

# EX-110-T1N
Contre-appuis d'extraction



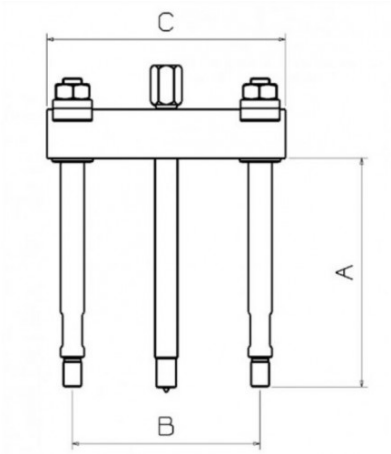


| | |
|---|---|
| Désignation | CONTRE APPUI D'EXTRACTION - 46 A 140 MM |
| Référence commerciale | EX-110-T1N |
| Poids (kg) | 1.03 |
| C (mm) | 156 |
| A (mm) | 115 |
| Puiss. T | 2 |
| B max mm | 140 |
| B min mm | 46 |
| Garantie | O |

**Garantie appliquée**

**O | Garantie SAM OUTIL**
Garantie sans limitation de durée, sur les outils utilisés dans des conditions normales.

>> En savoir plus