Contre-appuis d'extraction

EX-11...TN

SAM Outillage
10 rue Camille de Rochetaillée
42000 Saint-Etienne - France
RCS Saint-Etienne B 338 002 231 | SAS au capital de 8 189 583 €
https://www.sam-outillage.fr/

Photos et textes non contractuels. Ne pas jeter sur la voie publique. Document généré le 2024-04-29 06:30:14

DESCRIPTION

Contre-appuis d'extraction

Conçus pour être couplés aux décolleurs EX-11..ANFinition nickel sans aspérités.Largeur ajustable permettant de faire face à une multitude de situations.

DONNÉES SPÉCIFIQUES

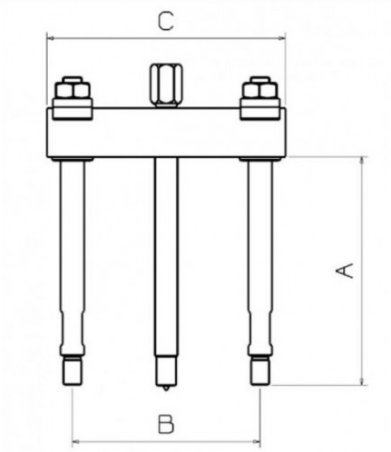

Référence commerciale	Poids (kg)	C (mm)	A (mm)	Puiss. T	B max mm	B min mm	Garantie
EX-110-TN	0.93	122	115	2	110	46	O
EX-112-T1N (non commercialisé)	11.57	475	245	20	445	173	O
EX-112-TN	9.3	346	245	20	325	105	O
EX-110-T1N (non commercialisé)	1.03	156	115	2	140	46	O
EX-111-T1N (non commercialisé)	3.26	260	175	15	245	70	O
EX-111-TN	2.82	210	175	10	195	62	O

Garantie appliquée

O | Garantie SAM OUTIL
Garantie sans limitation de durée, sur les outils utilisés dans des conditions normales.

>> En savoir plus