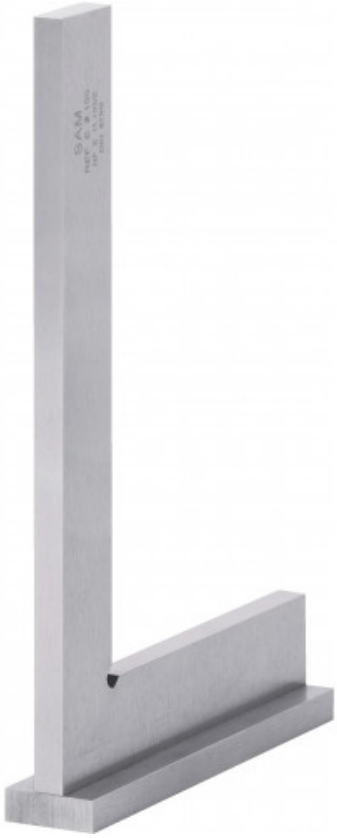

Equerres à chapeau 90° précision classe 1

E10-100

E10-...

SAM Outillage
10 rue Camille de Rochetaillée
42000 Saint-Etienne - France
RCS Saint-Etienne B 338 002 231 | SAS au capital de 8 189 583 €
https://www.sam-outillage.fr/

Photos et textes non contractuels. Ne pas jeter sur la voie publique. Document généré le 2024-04-28 23:40:49

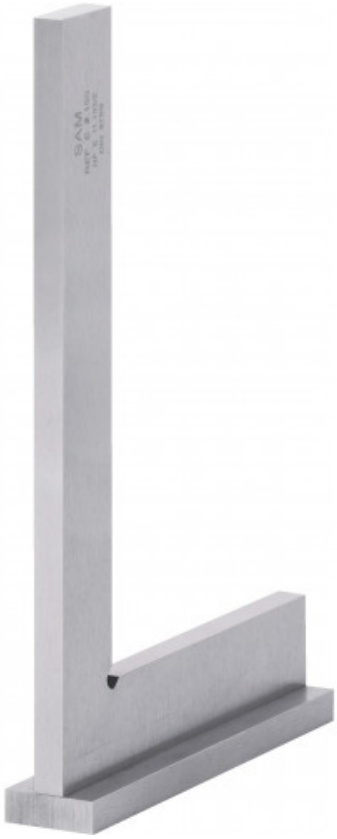

DESCRIPTION

Equerres à chapeau 90° précision classe 1

Acier inox trempé.Chapeau vissé.

NORMES / DIRECTIVES

NF E11-103, DIN 875

DONNÉES SPÉCIFIQUES

Photos et textes non contractuels. Ne pas jeter sur la voie publique. Document généré le 2024-04-28 23:40:49

E10-100
Equerres à chapeau 90° précision classe 1

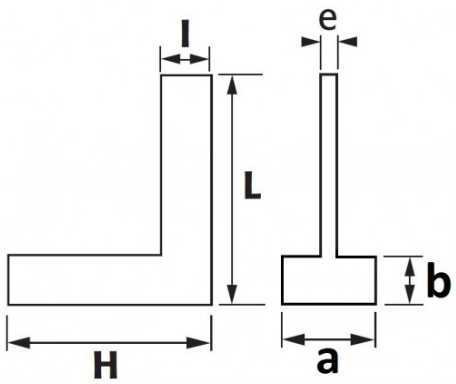

Désignation	EQUERRE A CHAPEAU 90° 100X70 MM PRECISION CLASSE 1
Référence commerciale	E10-100
L (mm)	100
Poids (g)	150
l (mm)	20
H (mm)	70
b (mm)	5
e (mm)	5
a (mm)	25
Garantie	O

Garantie appliquée

O | Garantie SAM OUTIL

Garantie sans limitation de durée, sur les outils utilisés dans des conditions normales.

>> En savoir plus

Photos et textes non contractuels. Ne pas jeter sur la voie publique. Document généré le 2024-04-28 23:40:49