Clés de plombier en mm

DP-27

DP-...

SAM Outillage
10 rue Camille de Rochetaillée
42000 Saint-Etienne - France

RCS Saint-Etienne B 338 002 231 | SAS au capital de 8 189 583 €

https://www.sam-outillage.fr/

Photos et textes non contractuels. Ne pas jeter sur la voie publique. Document généré le 2024-04-29 20:06:38

DESCRIPTION

Clés de plombier en mm

Douilles 12 pans avec carré 3/8" pour une prise plus facile.Epaulement pour retenue de l'écrou.Utilisation avec cardans ou rallonges.Clés fendues pour le passage du tuyau.Finition chromée antioxydante.

NORMES / DIRECTIVES

NF ISO 1174-1

DONNÉES SPÉCIFIQUES

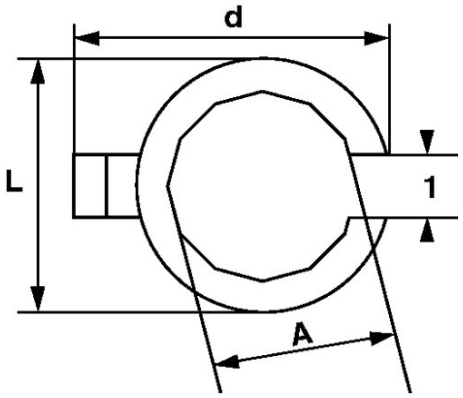

Désignation	CLE DE PLOMBIER – DOUILLE 12 PANS – CARRE 3/8'' - 27 MM
Référence commerciale	DP-27
L (mm)	37
Poids (g)	62
l (mm)	23
d (mm)	41
A (mm)	27
Garantie	O

Garantie appliquée

O | Garantie SAM OUTIL
Garantie sans limitation de durée, sur les outils utilisés dans des conditions normales.

>> En savoir plus

Photos et textes non contractuels. Ne pas jeter sur la voie publique. Document généré le 2024-04-29 20:06:38