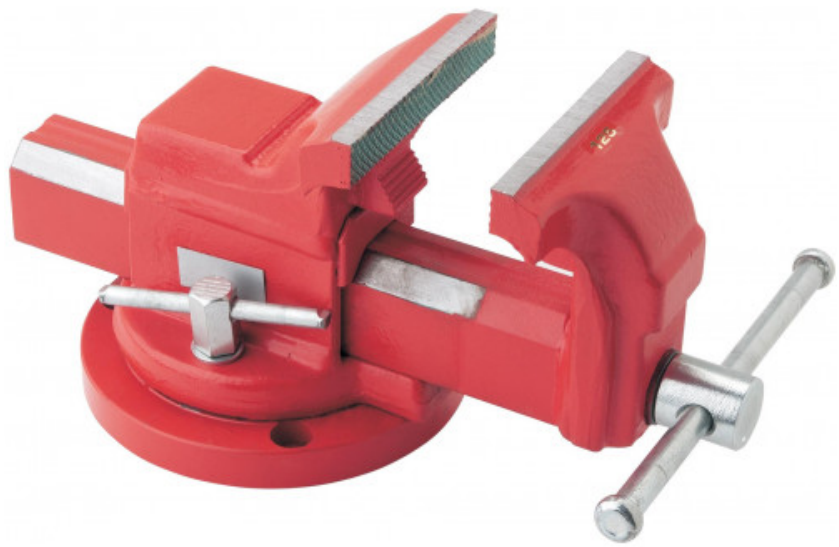

Etaux à base tournante de 130 à 180 mm

399-4N

399-...N

SAM Outillage
10 rue Camille de Rochetaillée
42000 Saint-Etienne - France

RCS Saint-Etienne B 338 002 231 | SAS au capital de 8 189 583 €

https://www.sam-outillage.fr/

Photos et textes non contractuels. Ne pas jeter sur la voie publique. Document généré le 2024-04-28 13:44:52

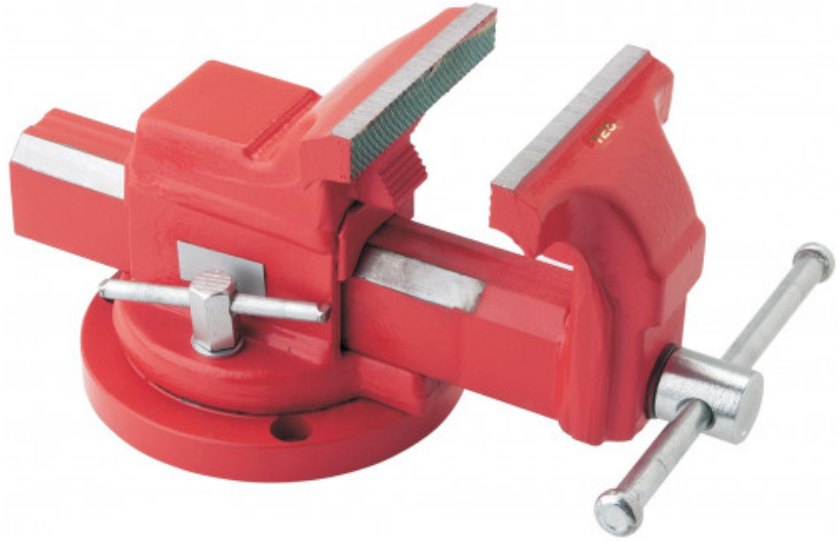

DESCRIPTION

Etaux à base tournante de 130 à 180 mm

Etaux multi-interventions.Mors interchangeables.Cage, tête de coulisseau et mors en acier.Dispositif de rattrapage de jeu.Muni d'un système serre-tube intégré.Présentation laquée.

DONNÉES SPÉCIFIQUES

399-4N
Etaux à base tournante de 130 à 180 mm

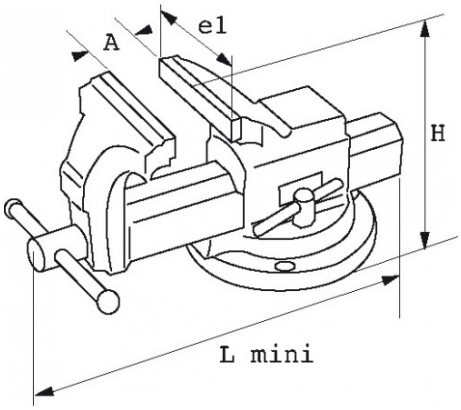

Désignation	ETAU MULTI INTERVENTION OUVERTURE 180 MM
Référence commerciale	399-4N
L (mm)	475
Poids (kg)	15
H (mm)	180
e1 (mm)	150
A maxi mm	180
Garantie	O

Garantie appliquée

O | Garantie SAM OUTIL
Garantie sans limitation de durée, sur les outils utilisés dans des conditions normales.

>> En savoir plus