SAM
CRÉATEUR D'OUTILS

Etaux

398-1

398-...

SAM Outillage
10 rue Camille de Rochetaillée
42000 Saint-Etienne - France
RCS Saint-Etienne B 338 002 231 | SAS au capital de 8 189 583 €
https://www.sam-outillage.fr/

Photos et textes non contractuels. Ne pas jeter sur la voie publique. Document généré le 2024-04-29 09:42:54

DESCRIPTION

Etaux

Corps et socle en alliage léger. Mors en nylon interchangeables. Orientable à 360°, inclinaison à 90°. Finition laquée.

DONNÉES SPÉCIFIQUES

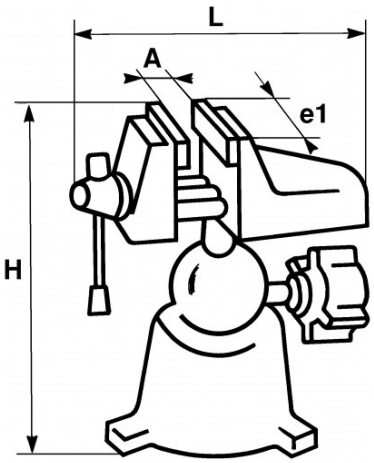

Désignation	ETAU FIXATION PAR VENTOUSE
Référence commerciale	398-1
L (mm)	130
Poids (g)	1500
H (mm)	162
A (mm)	70
e1 (mm)	63
Fixation	Ventouse
Garantie	M

Garantie appliquée

M1 | Garantie SAM Appareil et Machine
Garantie avec limitation de durée dans le temps, sur les outils techniques, appareils et machines utilisés dans des conditions normales. La durée est précisée par le chiffre après la lettre M : 1 à 5 ans.

>> En savoir plus