Marteau arrache-clous

313-PT-20N

SAM Outillage
10 rue Camille de Rochetaillée
42000 Saint-Etienne - France

RCS Saint-Etienne B 338 002 231 | SAS au capital de 8 189 583 €

https://www.sam-outillage.fr/

Photos et textes non contractuels. Ne pas jeter sur la voie publique. Document généré le 2024-04-29 14:55:43

DESCRIPTION

Marteau arrache-clous

Tête en acier au carbone finement polie et chanfreinée avec panne courbe. Manche acier revêtu d'une poignée en néoprène amortissant les chocs et réduisant les vibrations.

NORMES / DIRECTIVES

NF ISO 15601

DONNÉES SPÉCIFIQUES

SAM Outillage
10 rue Camille de Rochetaillée
42000 Saint-Etienne - France

RCS Saint-Etienne B 338 002 231 | SAS au capital de 8 189 583 €

https://www.sam-outillage.fr/

Photos et textes non contractuels. Ne pas jeter sur la voie publique. Document généré le 2024-04-29 14:55:43

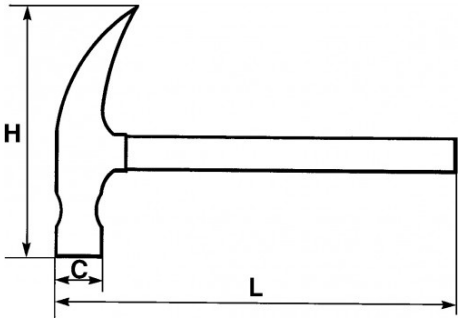

Désignation	MARTEAU ARRACHE-CLOUS
Référence commerciale	313-PT-20N
L (mm)	320
Poids (g)	730
C (mm)	28
H (mm)	135
Garantie	O | Garantie SAM OUTIL

Garantie appliquée

O | Garantie SAM OUTIL

Garantie sans limitation de durée, sur les outils utilisés dans des conditions normales.

>> En savoir plus

Photos et textes non contractuels. Ne pas jeter sur la voie publique. Document généré le 2024-04-29 14:55:43