Marteaux électricien SAMSOPLUS® manche trimatière

312-...TM

SAM Outillage
10 rue Camille de Rochetaillée
42000 Saint-Etienne - France

RCS Saint-Etienne B 338 002 231 | SAS au capital de 8 189 583 €

https://www.sam-outillage.fr/

Photos et textes non contractuels. Ne pas jeter sur la voie publique. Document généré le 2024-04-28 07:12:31

DESCRIPTION

+ DE SÉCURITÉ

Marteaux électricien SAMSOPLUS® manche trimatière

SECURITE : Liaison tête-blanche avec résine époxy bi-composantArrachement : 200 % de la norme manche boisPoussée : 400 % de la normeCOMPOSITION : 1) Fibre de verre en forme d'os : parfaite rigidité. Résiste aux changements d'environnement2) Polypropylène : moins de vibrations3) Surmoulage en SEBS : donne toute l'ergonomie au mancheCONFORT : Le surmoulage permet d'obtenir une forme ergonomique pour une prise en main idéale et une adhérence totale.La partie basse du manche élargie évite de laisser échapper le marteau en mouvement.PRECISION : Tête avec sa forme conique finement polie.

Tête forgée en acier au carbone.Matière antidérapante.Manche ergonomique armé fibre de verre.Emmanchement tête + manche avec colle époxy.Tête finement polie et conique.

Photos et textes non contractuels. Ne pas jeter sur la voie publique. Document généré le 2024-04-28 07:12:31

NORMES / DIRECTIVES

NF ISO 15601

DONNÉES SPÉCIFIQUES

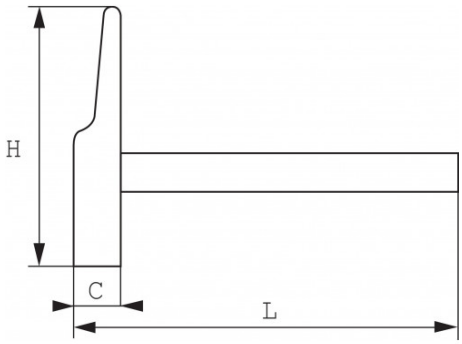

Référence commerciale	L (mm)	Poids (g)	C (mm)	H (mm)	Garantie
312-16TM	257.6	170	15.6	139.6	O
312-18TM	276	275	18	139.6	O

Garantie appliquée

O | Garantie SAM OUTIL
Garantie sans limitation de durée, sur les outils utilisés dans des conditions normales.

>> En savoir plus

Photos et textes non contractuels. Ne pas jeter sur la voie publique. Document généré le 2024-04-28 07:12:31