Meules à liant vitrifié ogivale sur tige ø 3 mm

19621-1

SAM Outillage
10 rue Camille de Rochetaillée
42000 Saint-Etienne - France

RCS Saint-Etienne B 338 002 231 | SAS au capital de 8 189 583 €

https://www.sam-outillage.fr/

Photos et textes non contractuels. Ne pas jeter sur la voie publique. Document généré le 2024-04-29 06:18:15

DESCRIPTION

Meules à liant vitrifié ogivale sur tige ø 3 mm

Accessoires meuleuses sur tige ø 3 mm.Meules sur tige à liant vitrifié.

DONNÉES SPÉCIFIQUES

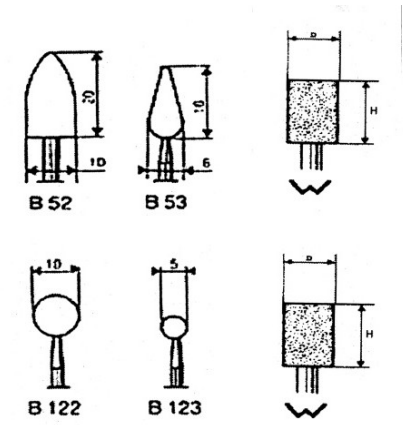

Désignation	MEULE SUR TIGE DE 3 DIAMETRE 10 X 20 TYPE B52
Référence commerciale	19621-1
Poids (g)	10
Garantie	C | Consommable

Garantie appliquée

C | Consommable
Les produits de cette catégorie ne sont pas échangés et sont liés à un phénomène d'usure normale.

>> En savoir plus