SAM
CRÉATEUR D'OUTILS

1855

Gonfleur 0-10 Bar

Manuel d'utilisation

SAM OUTILLAGE
10 rue Camille de Rochetaillée - CS 10528
42007 Saint-Etienne Cedex 1 - France

Tél. +33 (0)4 77 92 13 13
Fax +33 (0)4 77 92 13 49
sam@sam.eu

www.sam.eu

SAM
CRÉATEUR D'OUTILS

Sommaire

Sommaire 2
Instructions de sécurité 2
Mode d'emploi 3
Avertissement pendant et/ou à la fin de l'emploi 4
Eventuels usage erronés 4

Instructions de sécurité

PRESSION MAXI D'ALIMENTATION: 10 bar.
NE PAS LAISSER A LA PORTEE DES ENFANTS.

SAM OUTILLAGE
10 rue Camille de Rochetaillée - CS 10528
42007 Saint-Etienne Cedex 1 - France
Tél. +33 (0)4 77 92 13 13
Fax +33 (0)4 77 92 13 49
sam@sam.eu
www.sam.eu

Version : 2023/06/13

Mode d'emploi

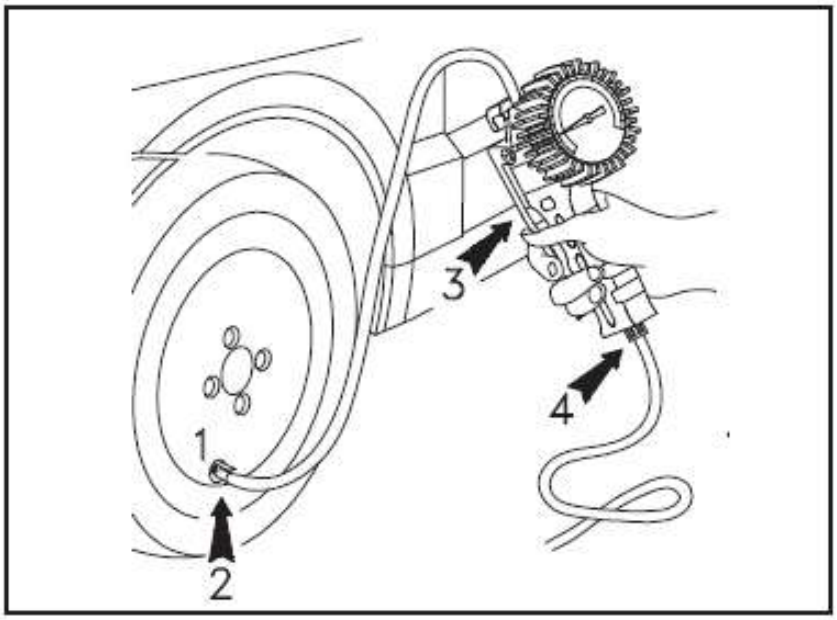

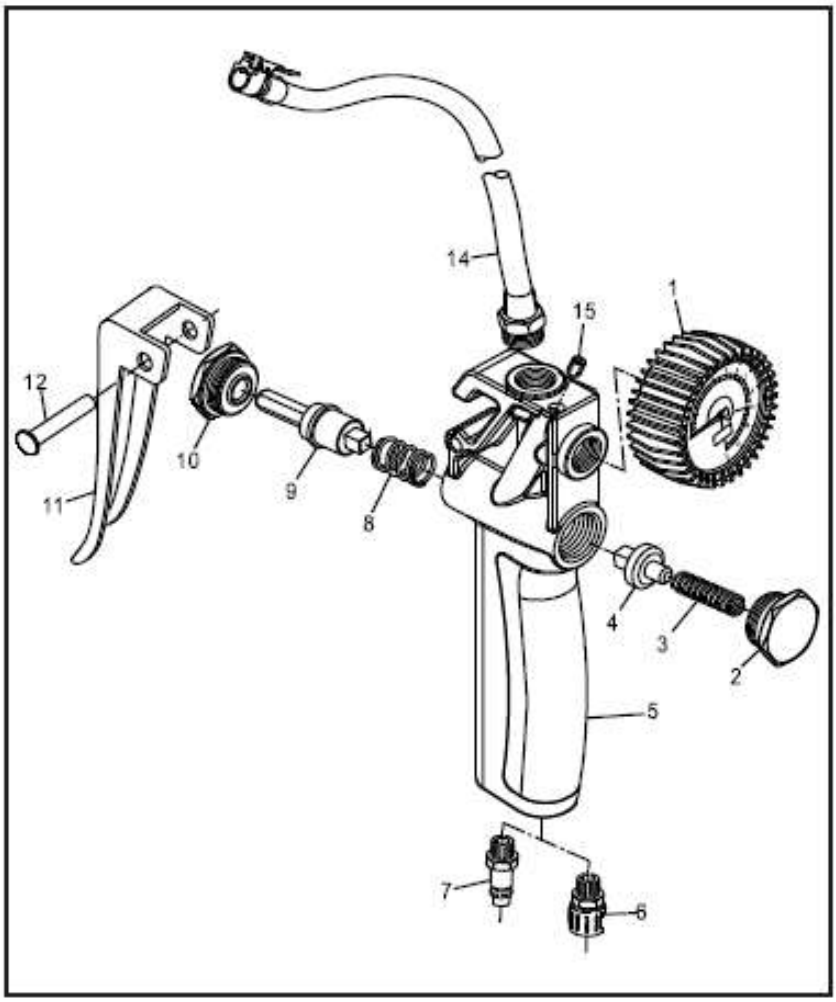

SAM OUTILLAGE
10 rue Camille de Rochetaillée - CS 10528
42007 Saint-Etienne Cedex 1 - France

Tél. +33 (0)4 77 92 13 13
Fax +33 (0)4 77 92 13 49
sam@sam.eu

www.sam.eu

Version : 2023/06/13

- Raccorder le tuyau d'alimentation air (4) au pistolet.
- Pour effectuer l'opération de gonflage et de contrôle de la pression, mettre l'embout de gonflage (1) sur la valve de la roue en appuyant sur la gâchette (2).
- En tenant le tout en main, lire la pression. Pour effectuer le gonflage, appuyer à fond sur la gâchette (3) jusqu'à faire sortir l'air, ensuite relâcher la gâchette, recontrôler la pression et répéter l'opération jusqu'à obtenir la pression voulue en la vérifiant sur le cadran du manomètre.
- Pour la phase de dégonflage, appuyer sur la gâchette (3) jusqu'au premier déclic (position intermédiaire).

Avertissement pendant et/ou à la fin de l'emploi

Le manomètre ne doit pas subir de chocs ; si c'est le cas, il faudra effectuer une vérification de l'étalonnage.

Eventuels usage erronés

- Eviter de raccorder le tuyau d'alimentation (4) à une pression dépassant 10 bar.
- Eviter de raccorder l'embout de gonflage (2) à des sources ayant des pressions dépassant celles indiquées dans le cadran du manomètre.
- A utiliser seulement avec de l'air.
- Utiliser l'appareil exclusivement selon les instructions d'emploi.

SAM OUTILLAGE
10 rue Camille de Rochetaillée - CS 10528
42007 Saint-Etienne Cedex 1 - France
Tél. +33 (0)4 77 92 13 13
Fax +33 (0)4 77 92 13 49
sam@sam.eu
www.sam.eu

Version : 2023/06/13